SIEMENS

A5W00031103A

RDG200KN

Bázis dokumentáció és parameterek

A6V11545892

en	Mounting instructions	de	Montageanleitung	es	Instrucciones de montaje
fr	Instructions de montage	it	Istruzioni di montaggio	hu	Szerelési leírás

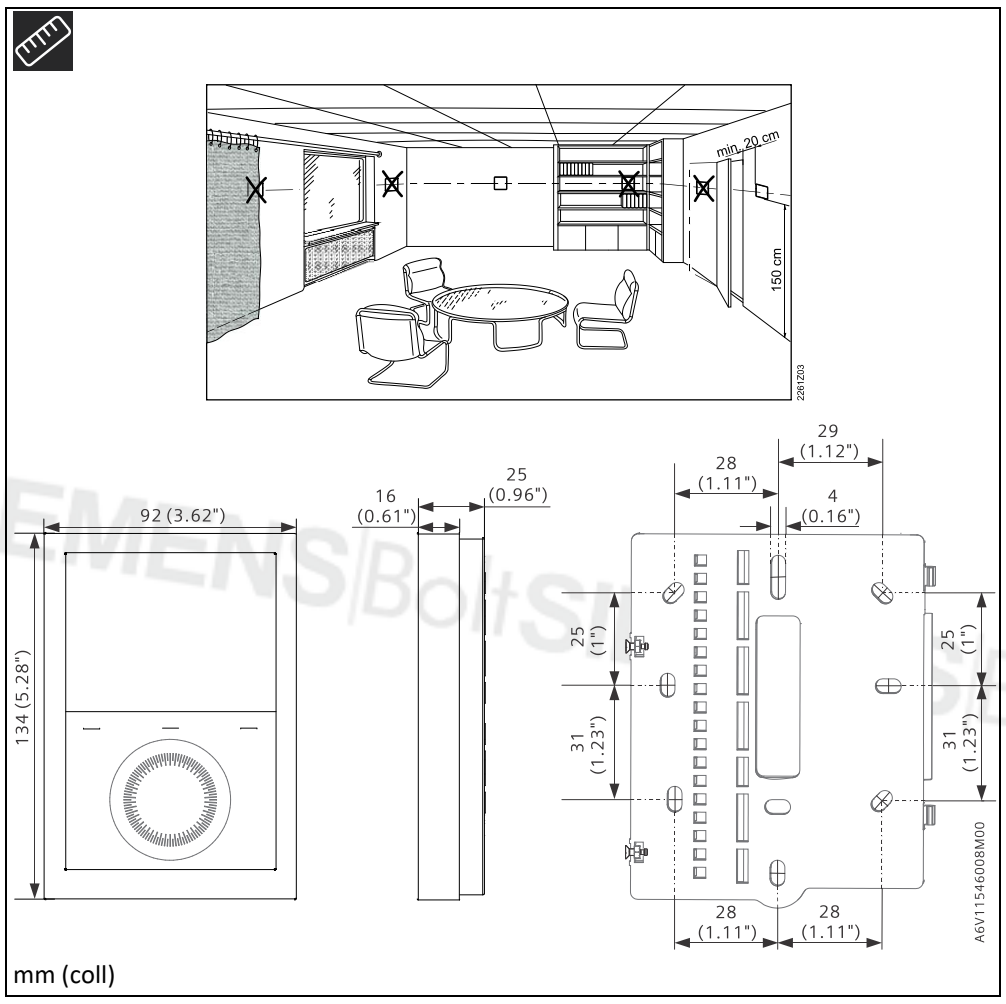

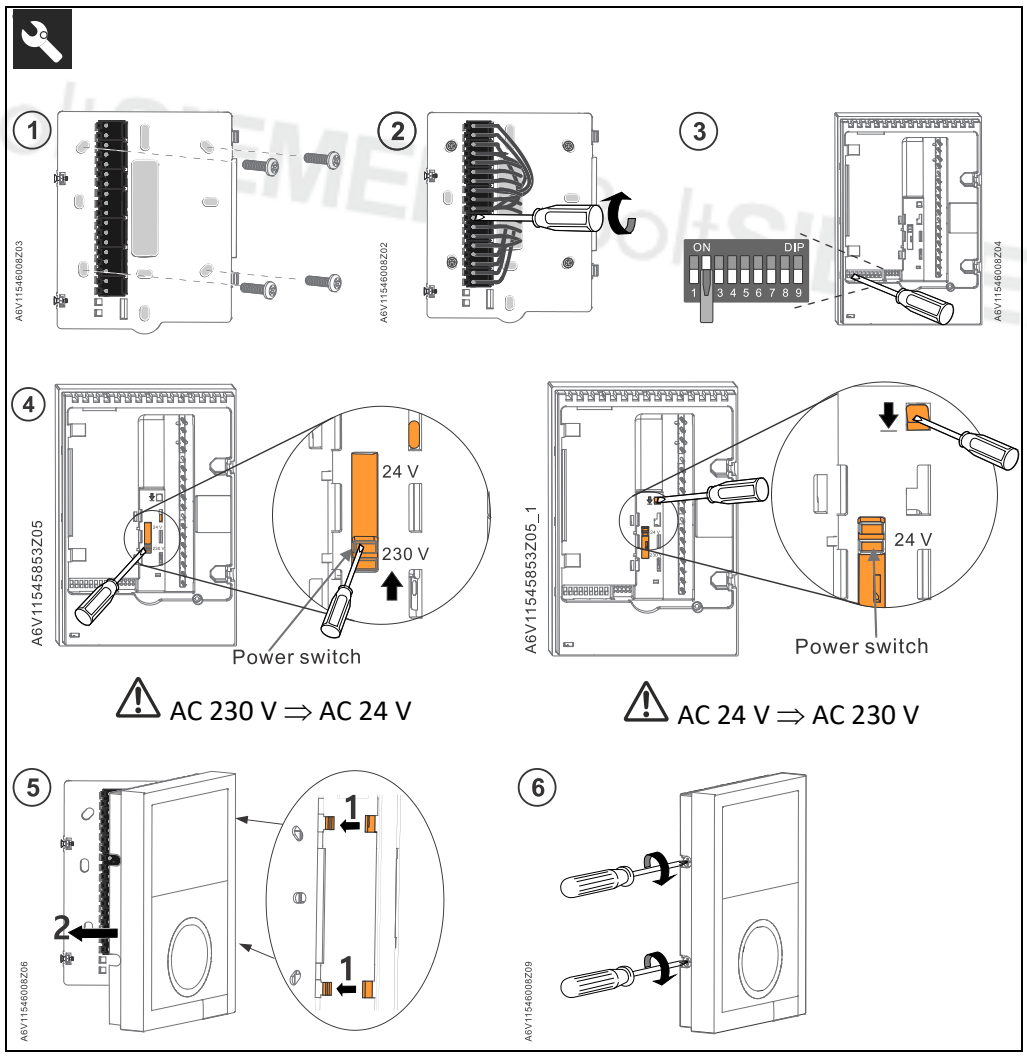

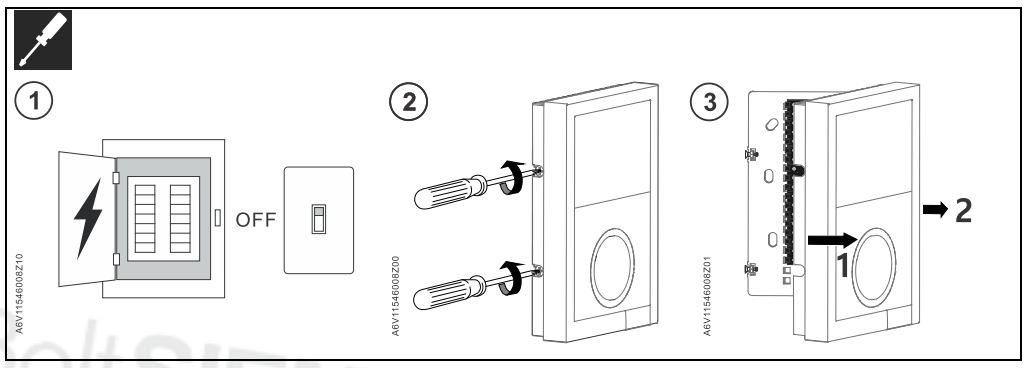

- Dokumentumok
- Paraméterek P001...Pn
- Páratartalom (r.h.)
- KNX S-mód
- ...

www.siemens.com/HIT

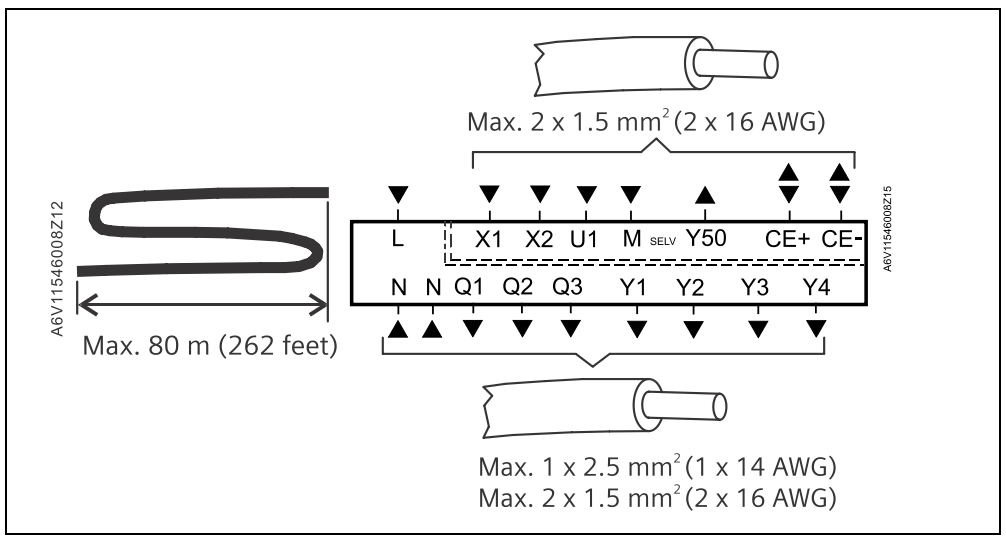

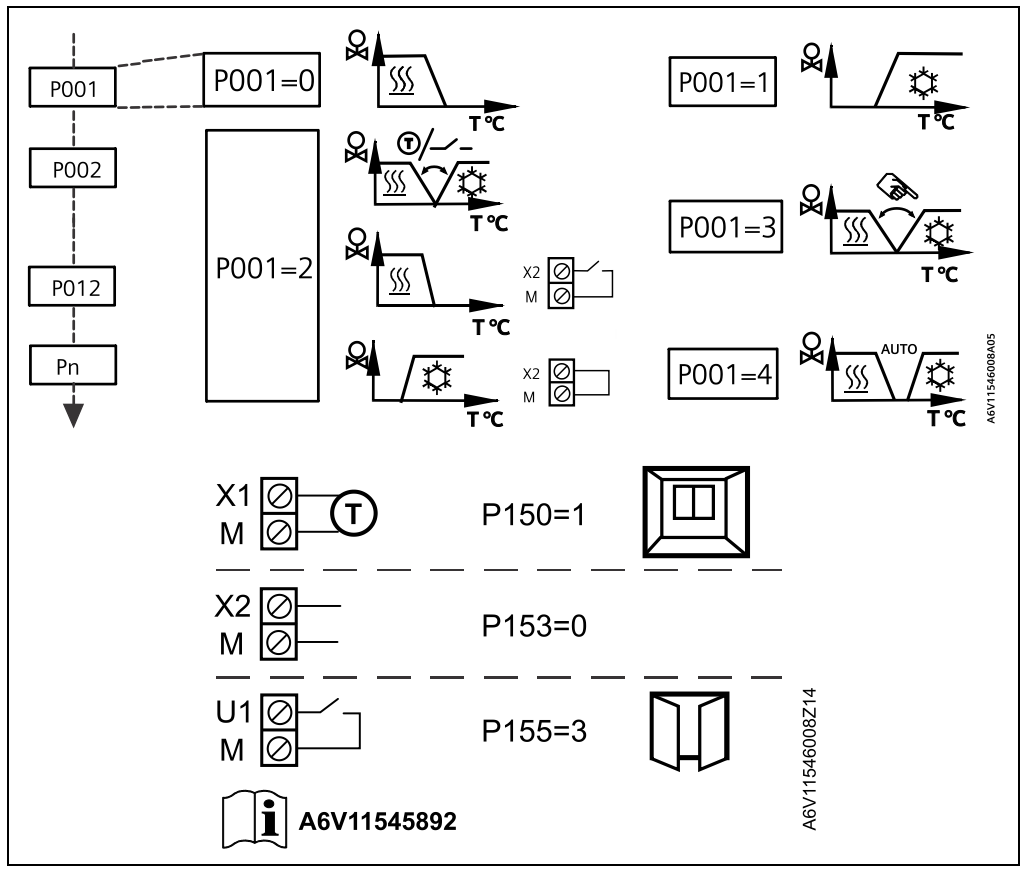

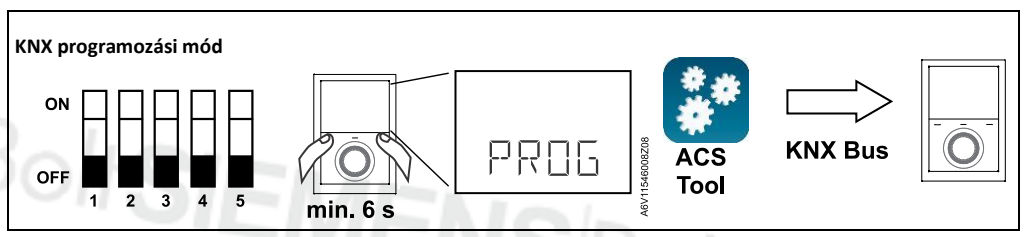

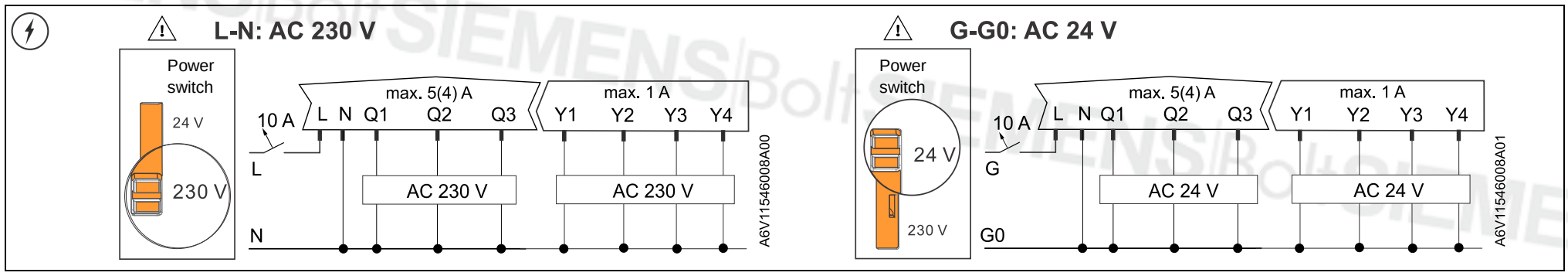

DIP's: **ON =** ▲ **DIP No.: 1…8** **OFF =** □ **DIP No.: 1…8**

AC 24 V: G-G0 ⇒ L-N (⊘⊘)

Fan coil

	Ventilátor DC 0…10 V 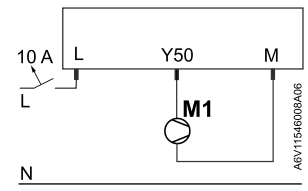	**Ventilátor 3-/1-fokozat** 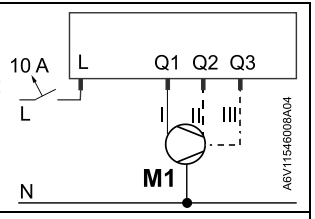
	P350 = 0 (Tiltva)	**P350 = 0 (Tiltva)**

Alkalmazás	V1	Kimenetek: 2-pont (PWM)	Kimenetek: 3-pont
① 2-csöves	h/c	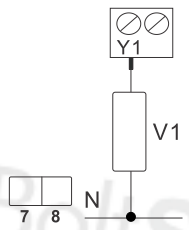	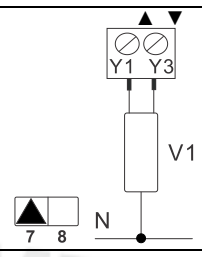

Alkalmazás	V1	V2	V3	Kimenetek: 3 × 2-pont (PWM)	Kimenetek: 2 × 2-pont (PWM) 3-pont
⑥ 4-csöves elektromos fűtővel			E	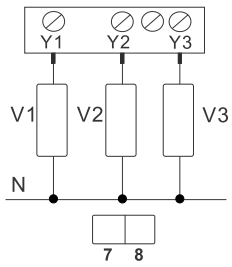	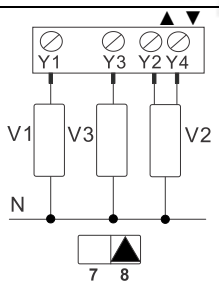

Alkalmazás	V1	V2	Kimenetek: 2-pont (PWM) 2-pont (PWM)	Kimenetek: 2-pont (PWM) 3-pont	Kimenetek: 3-pont 2-pont (PWM)	Kimenetek: 3pont 3-pont
② 2-csöves elektromos fűtővel	h/c	E	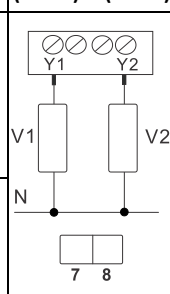	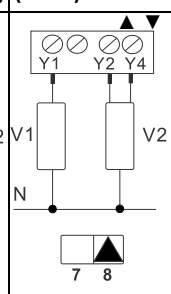	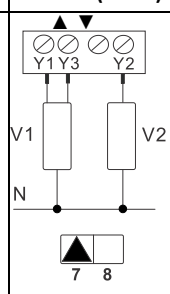	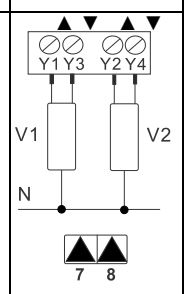
③ 2-csöves radiátorral	h/c	RAD				
④ 4-csöves						
⑤ 2-csöves/ 2-fokozat		1st 2nd				

FCU	en	de	es	fr	it	hu
①	2-pipe fan coil	2-Rohr Ventilator-konvektor	Fancoil a dos tubos	Ventiloconvecteur 2 tubes	Fan coil 2 tubi	2-csöves fan coil
②	2-pipe with electric heater	2-Rohranwendung & Elektroheizung	2 tubos & batería eléctrica	Application 2 tubes & batterie électrique	Fan coil 2 tubi con batteria elettrica	2-csöves elektromos fűtővel
③	2-pipe with radiator	2-Rohranwendung & Radiator	2 tubos & radiador	Application 2 tubes & radiateur	Fan coil 2 tubi e radiatore	2-csöves radiátorral
④	4-pipe fan coil	4-Rohr Ventilator-konvektor	Fancoil a 4 tubos	Ventiloconvecteur 4 tubes	Fan coil 4 tubi	4-csöves fan coil
⑤	2-pipe/2-stage	2-Rohr/2-stufig	2 tubos/2 etapas	2 tubes/2 étages	2-tubi / 2-stadi	2-csöves/2-fokozat
⑥	4-pipe with electric heater	4-Rohranwendung & Elektroheizung	4 tubos & batería eléctrica	Application 4 tubes & batterie électrique	Fan coil 4 tubi con batteria elettrica	4-csöves elektromos fűtővel

Issued by
Siemens Switzerland Ltd
Smart Infrastructure
Global Headquarters
Theilerstrasse 1a
CH-6300 Zug
Tel. +41 58 724 2424
www.siemens.com/buildingtechnologies

© Siemens Switzerland Ltd, 2020
A technikai jellemzők és a termékek elérhetősége értesítés nélkül változhatnak.