SIEMENS

74 319 0512 0
M2702

de	Montageanleitung	**no**	Montasjeanvisning	**hr**	Uputstva za montažu
en	Mounting instructions	**da**	Monteringsvejledning	**sl**	Navodila za montažo
fr	Instructions de montage	**pl**	Instrukcja montażu	**ro**	Instructiuni de montare
sv	Monteringsinstruktion	**cs**	Návod k montáži	**ru**	Инструкция по монтажу
nl	Montage-aanwijzing	**sk**	Návod na montáž	**bg**	Инструкция за монтаж
it	Istruzioni di montaggio	**hu**	Telepítési leírás	**tr**	Montaj talimatlari
fi	Asennusohje	**el**	Οδηγίες Εγκατάστασης	**pt**	Instruções de montagem
es	Instrucciones de montaje	**sr**	Uputstva za montažu		

QAC910

CE 0678

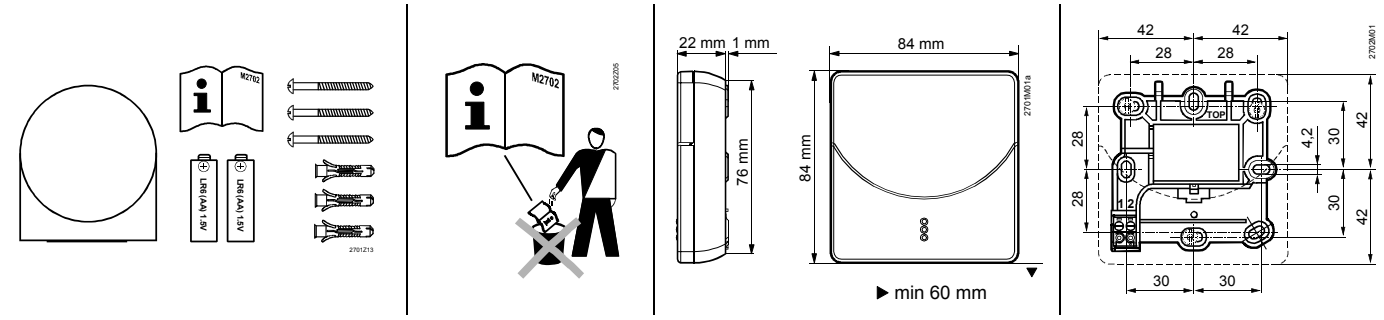

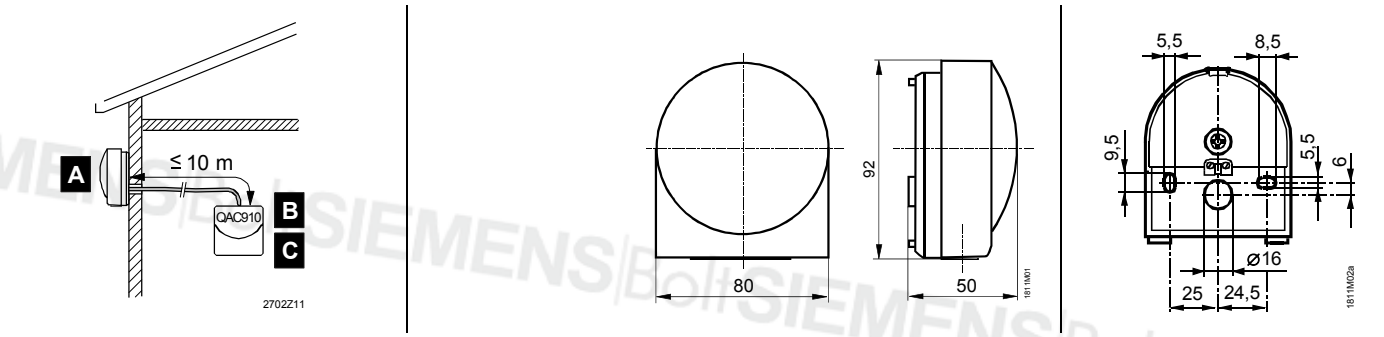

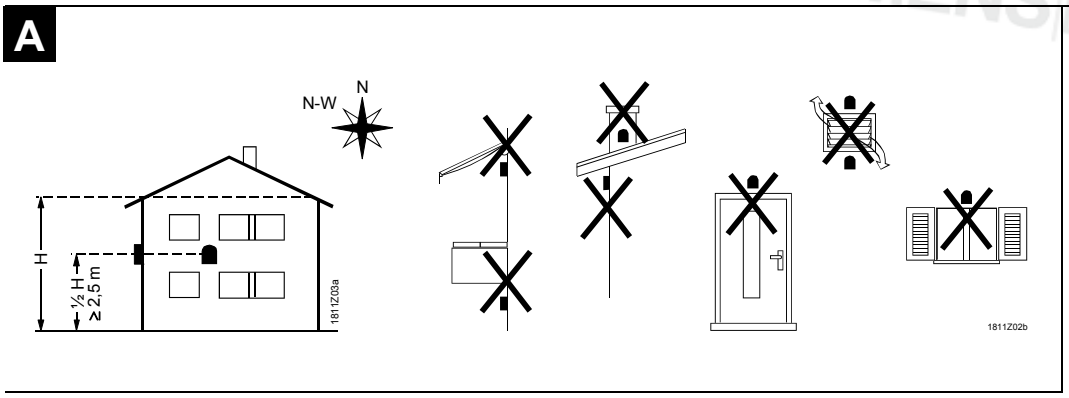

①

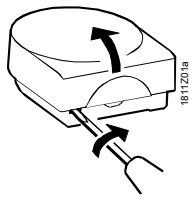

②

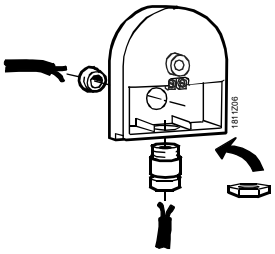

③

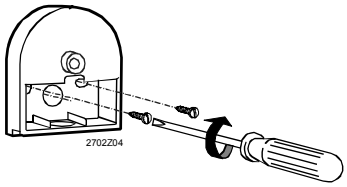

④

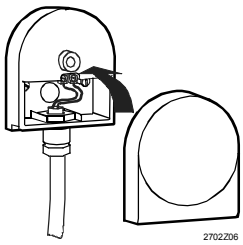

B

① ② a) b) ③

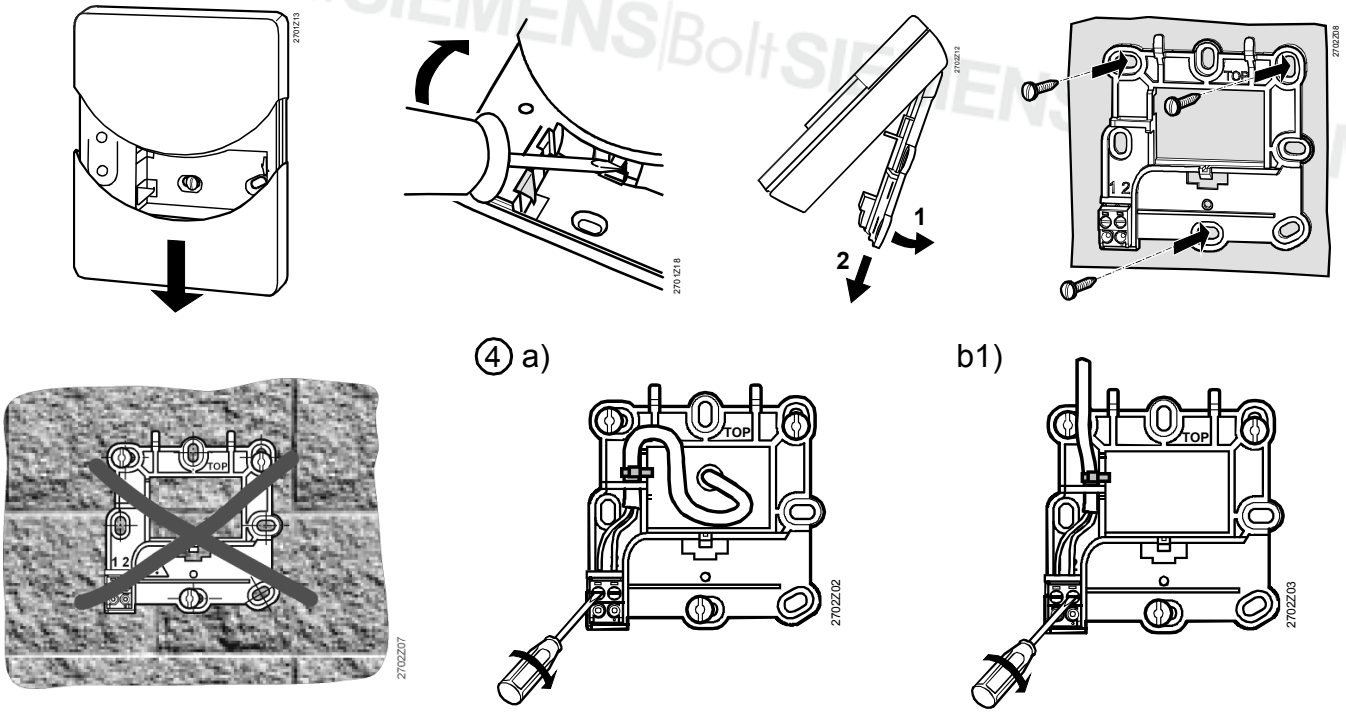

④ a) b1)

④ b2) ⑤ ⑥ ⑦

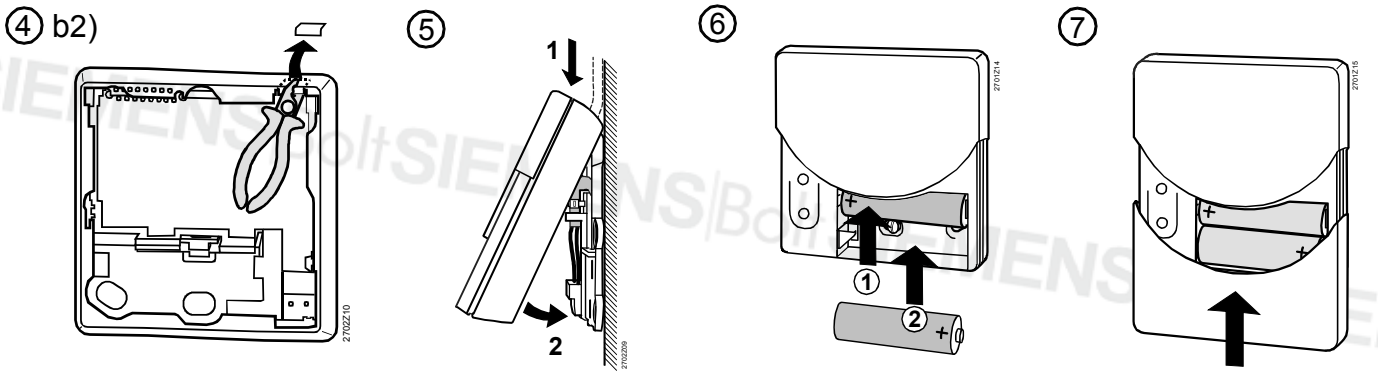

C

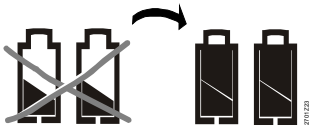

LR6 (AA) 1.5 V

① ② ③

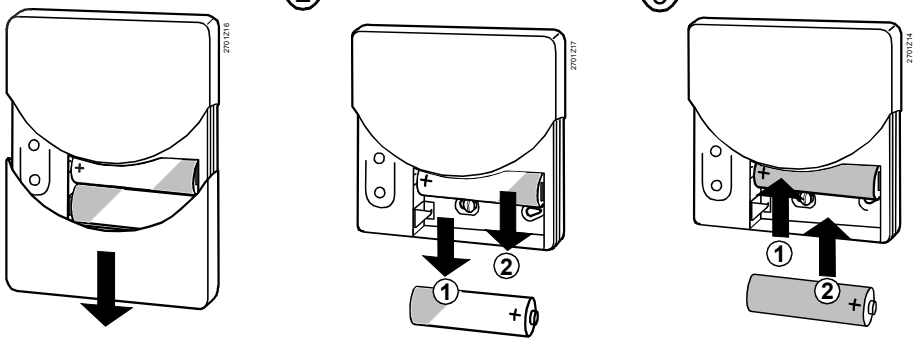
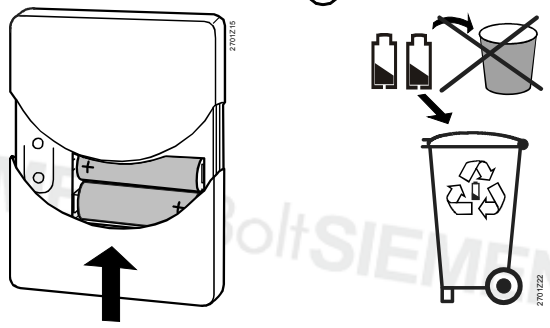
④ ⑤